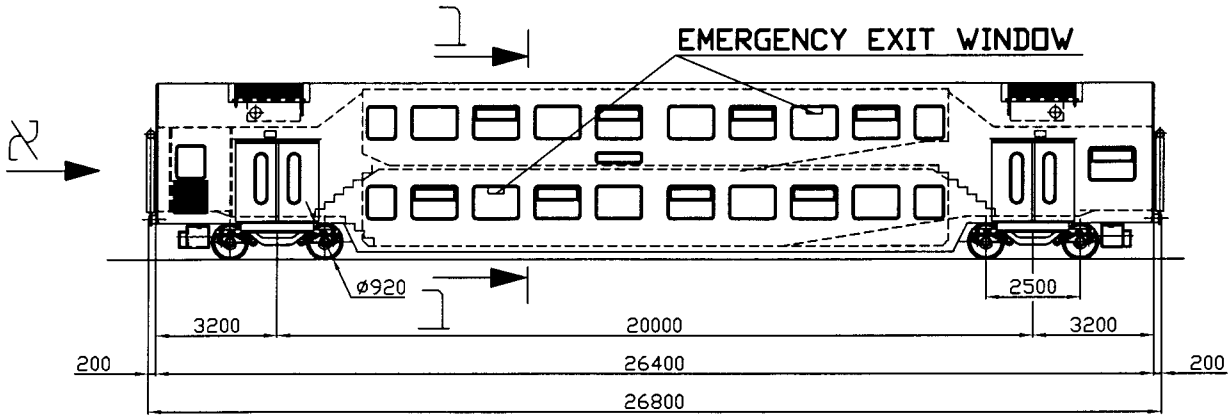

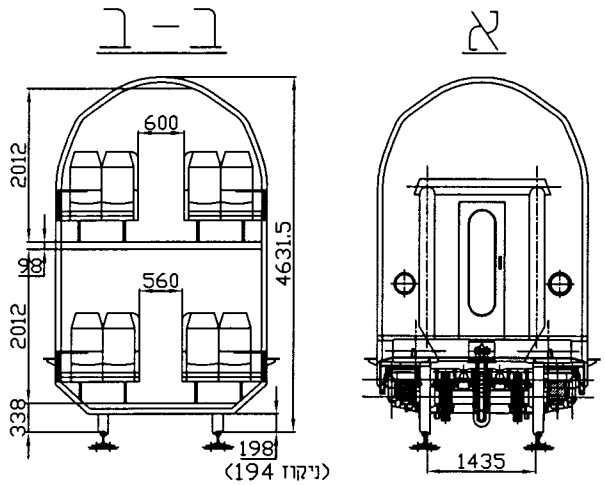

קנ.מ. 100 : 1

מפלס עליון

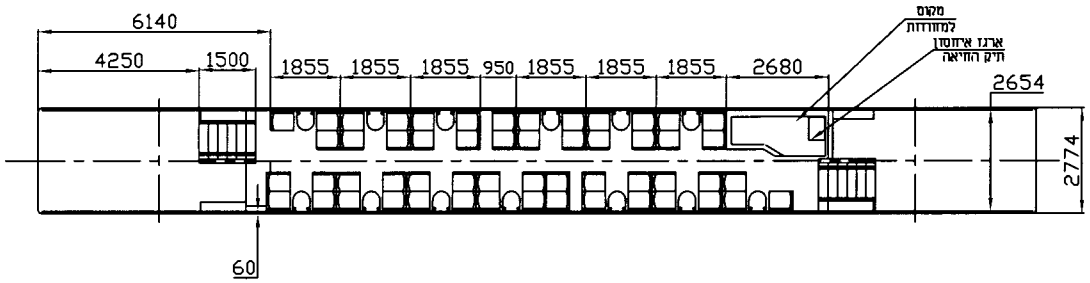

מפלס תחתון

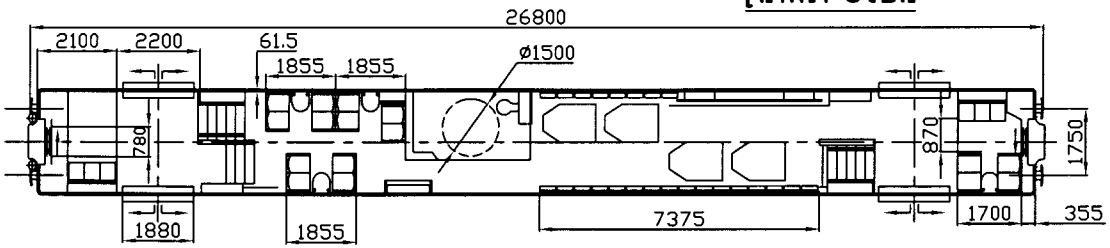

קנ.מ. 200 : 1

מקומות ישיבה	
מפלס עליון	54
מפלס תחתון	36
מפלס ביניים	10
סה"כ	100

סידרה	מספר קרון
A28	589÷561

קרון נוסעים דו-קומתי ("BOMBARDIER")

(TCHA- WITH HANDICAPPED TOILET)

קרונות מספר: 589÷561

56

יצרן	BOMBARDIER (Germany)
שנת יצור	2006
כמות	29
מקומות ישיבה	ראה טבלה נפרדת
טרה (טון)	48
משקל בתנאי שירות (טון)	-
משקל מירבי ברוטו (טון)	56
מהירות מירבית (קמ"ש)	140 (160)
סוג חוגון	Görlitz VIII
סוג הבלם	KNORR
משקל בלימה (טון)	
קוטר גלגלים (מ"מ)	920
מספר שרטוט	
שירטט	הרצנשטיין
תאריך	25.06.2007